HITACHI

Hitachi Power Tools France S.A.

PERCEUSE-VISSEUSE SANS FIL

DS-10DVKS

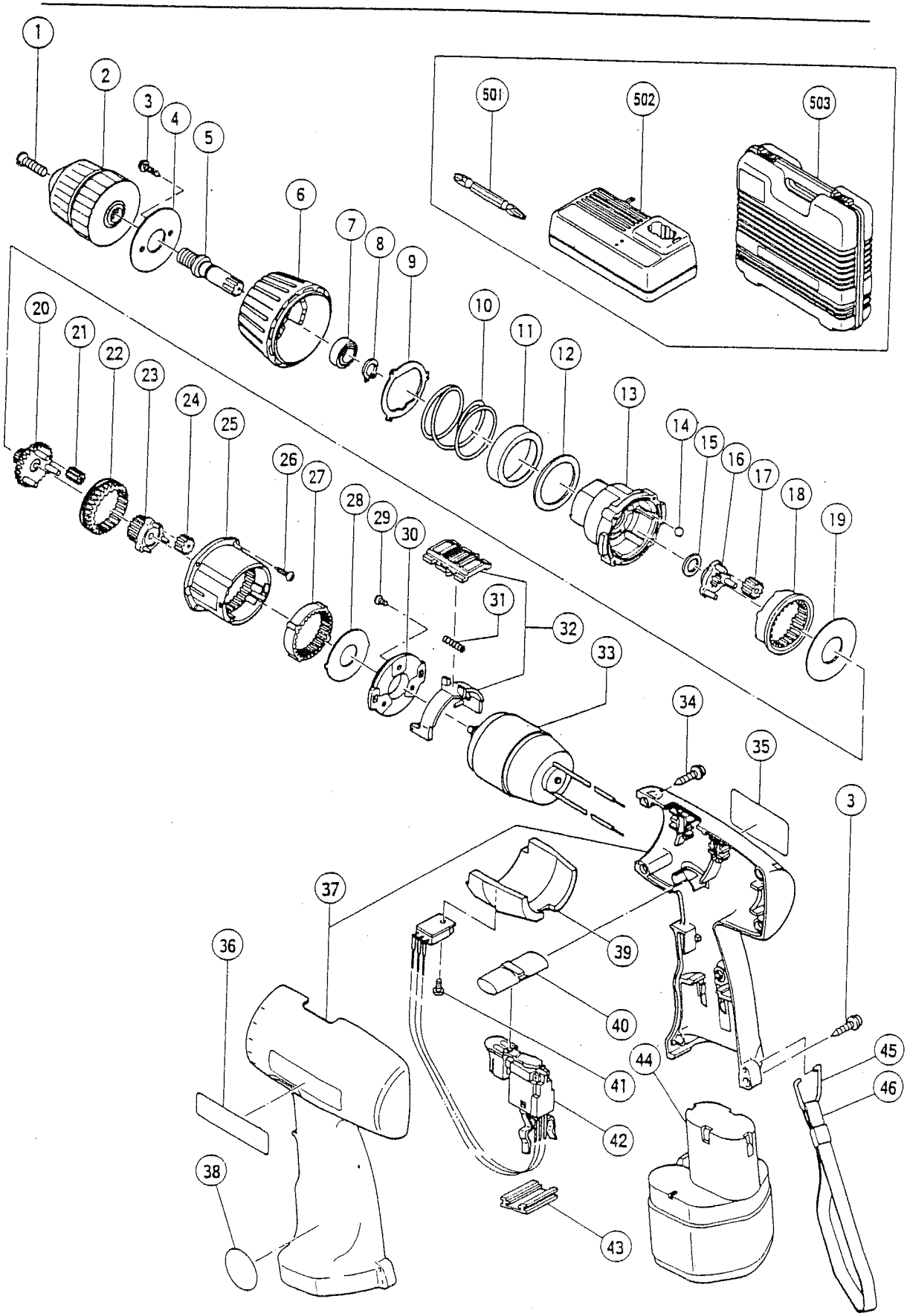

DS-10DVKS

POS.	REFERENCES	DESIGNATIONS	CODES
1	992077	VIS	203
3	995481	VIS	202
4	306935	PLAQUE	203
5	306957	ARBRE	210
6	306930	BAGUE	208
7	306958	ROULEMENT	213
8	939540	CLIPS	204
9	306934	PLAQUE	203
10	306933	RESSORT	205
11	307212	BAGUE	205
12	306932	RONDELLE	204
13	306931	CARTER	209
14	306936	BILLE	203
15	307214	RONDELLE	203
16	306938	SUPPORT PIGNON	211
17	306961	3 X PETITS PIGNONS	207
18	306937	ENGRENAGE INTERNE	208
19	306939	PLAQUE	203
20	306940	PIGNON	214
21	306960	3 X PETITS PIGNONS	206
22	306941	ENGRENAGE INTERNE	206
23	306942	PIGNON	214
24	306959	3 X PETITS PIGNONS	205
25	306944	LOGEMENT PIGNON	207
26	307215	VIS	203
27	306946	ENGRENAGE INTERNE	205
28	306943	PLAQUE	203
29	949202	VIS	201
30	306956	FLASQUE	204
31	306948	RESSORT	203
32	306962	BOUTON DE CHANGEMENT DE COUPLE	208
33	306967	MOTEUR	233
34	991672	VIS	202
37	307573	CARCASSE COMPLETE	213
39	306969	RADIATEUR	208
40	306951	BOUTON	203
41	306039	VIS	203
42	306968	INTERRUPTEUR	222
43	991666	SUPPORT TERMINAL	203
45	306953	CROCHET	204
46	306952	LANIERE	208
		ACCESSOIRES STANDARDS	
2	303915	MANDRIN	
44	991643Z	BATTERIE	
502	UC 12Y	CHARGEUR	
503	306966	COFFRET	